Дефицитный T-CON RUNTK5351TP, основная неисправность - выход из строя микросхемы DC-DC преобразователя ISL98602IRAAZ, иногда еще и транзисторной сборки FDS8984. У сборки есть много аналогов - например, IRF7313, лучше IRF7907, многие другие. А вот с DC-DC случаются проблемы.
Микросхемы китайского производства часто отказываются работать нормально. Выяснилось, что они могут отличаться от оригинальных внутренними цепями источника опорного напряжения, из-за чего при установке в штатном включении выходное напряжение увеличивается более чем вдвое. При этом микросхема контроллера KL5T3067 работать нормально не будет, сильно нагревается и может выйти из строя.
Поэтому при замене ISL98602IRAAZ перед первым включением следует осторожно поднять нагретым паяльником один из торцов резистора, идущего на общий провод с вывода 16 и включить. Если будет нормальное напряжение 1,2 вольта, то удалить его совсем - все будет работать отлично. Если оно окажется заниженным - припаять назад. Это позволит избежать повреждения микросхемы контроллера.
Никаких других проблем с микросхемами ISL98602IRAAZ больше нет - проверено неоднократно. Ниже - фото ткона со снятыми деталями и участок схемы с пояснениями.

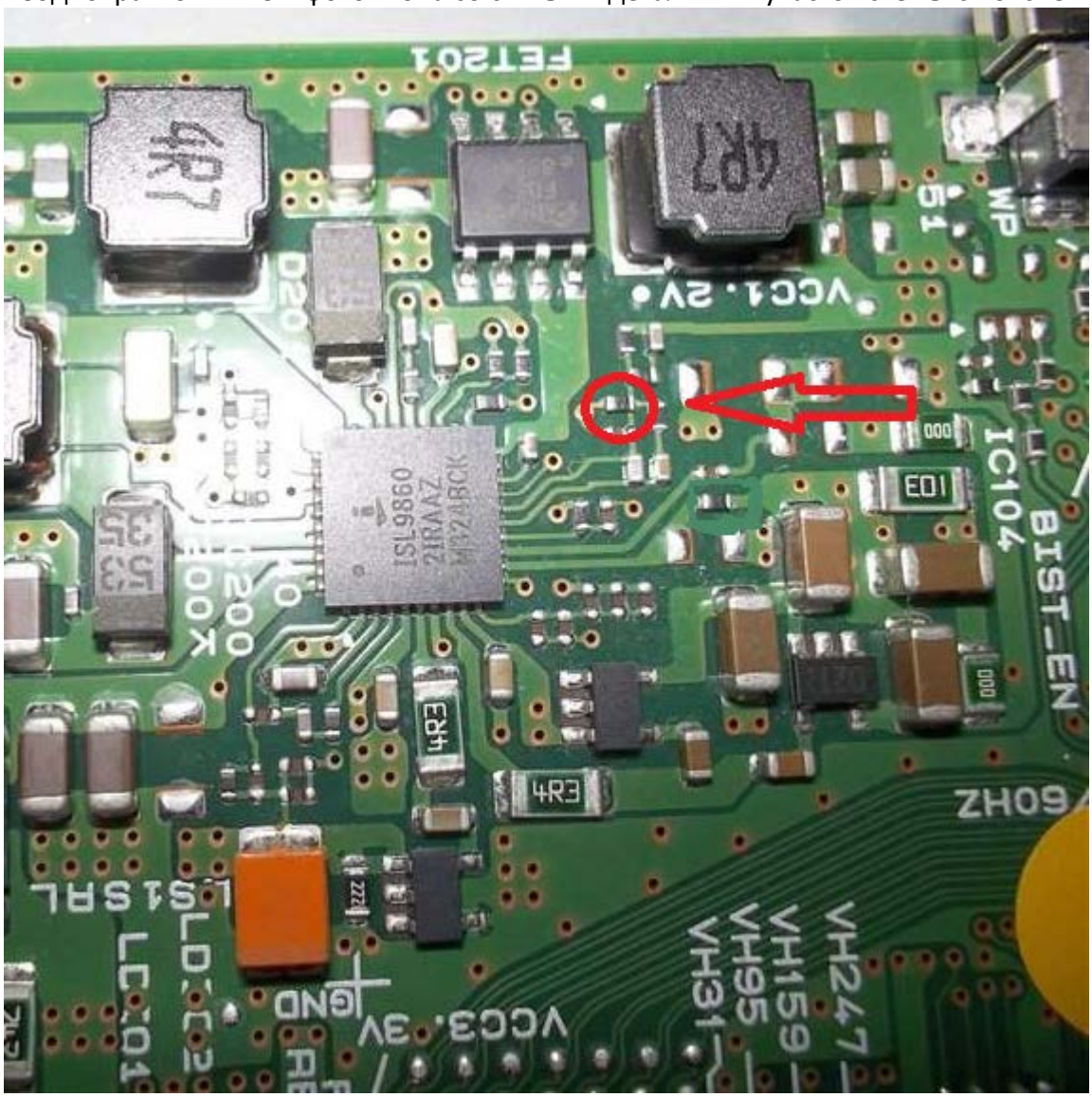

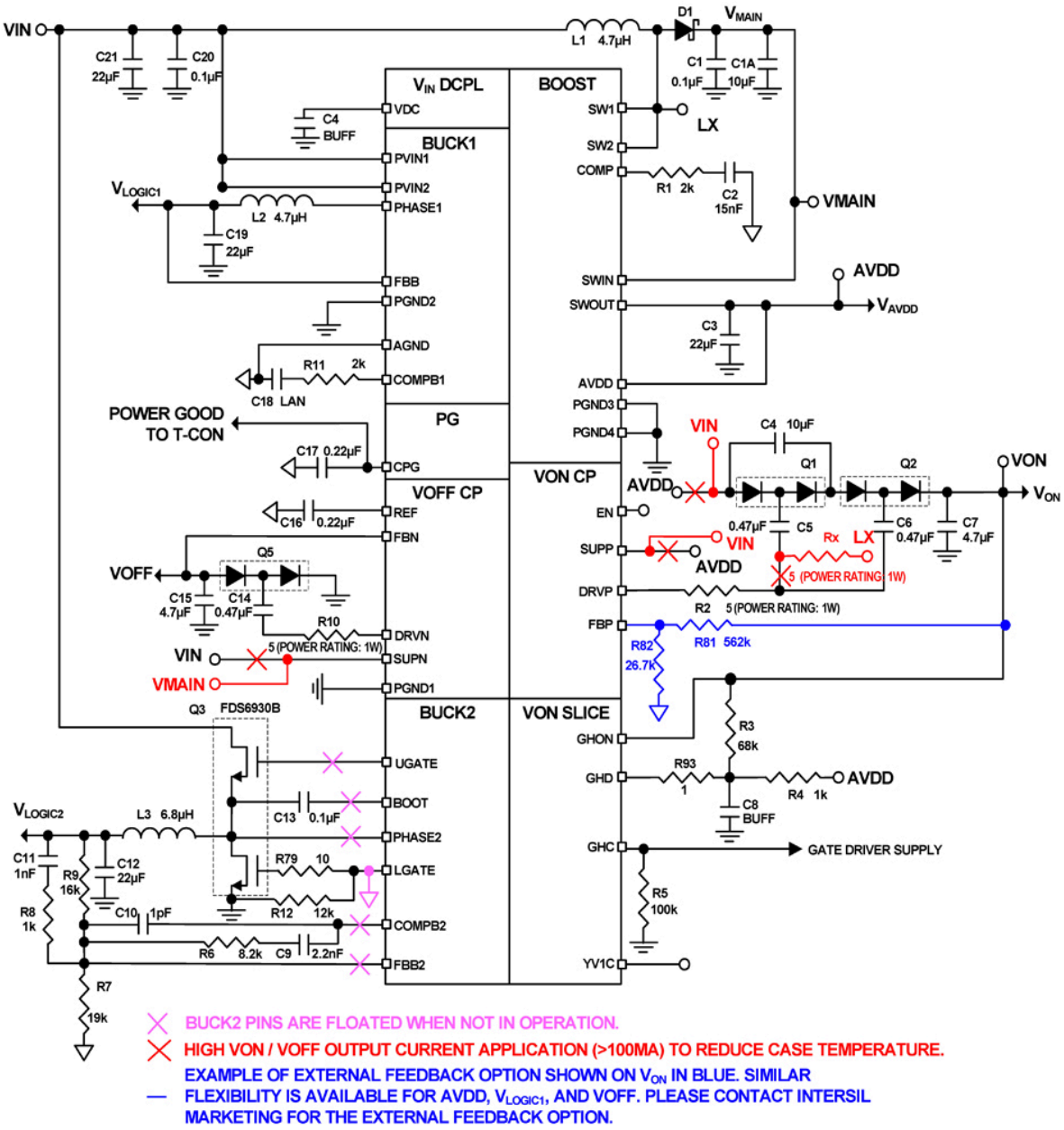

P.S. Следует помнить, что в этой панели часто бывает замыкание в стекле - в одном из горизонтальных драйверов. Поэтому при отсутствии видимых дефектов в плате следует отключить шлейфы на стекло и проверить наличие напряжения VGH. Такое замыкание в стекле или на планке может и само быть причиной повреждения ткона.